Alisia Elite - 3000K & 4000K

Produktbeschreibung:

- Alisia Elite ist eine innovative und elegante flimmerfreie LED-Einbauleuchte mit einer hohen Lichtausbeute und hoher Farb wiedergabe, die für den direkten Einbau in der Dämmung und in brennbaren Materialien zugelassen ist.
- Geeignet für Akustikdecken.
- Der LED-Treiber kann leicht von der Leuchte getrennt werden, wenn z. B.Malerarbeiten stattfinden.
- Die Montage mit Kabel oder 16-mm-Flexrohr ist möglich.
- Die Leuchte ist in einer 12W- und 18W-Version erhältlich.

Technische Daten:	
Lochdurchmesser:	Ø155 mm/205 mm
Außendurchmesser:	Ø170 mm/225 mm
Höhe:	22 mm
Spannung:	200-240VAC 50 Hz
Systemleistung:	12W/18W
Lichtstärke:	920 lm - 1350 lm
Dimmbar:	Ja
Farbwiedergabe:	Ra>90
Strahlungswinkel:	110°
SDCM:	<3
IK-Klasse:	IK06
Schutzklasse:	Klasse II, SELV; IP44
Material:	Kunststoff/Aluminium
Durchgangsverdrahtung:	Ja (3G1,5 mm²)
Genehmigungen:	LVD, EMC, RoHS, CE

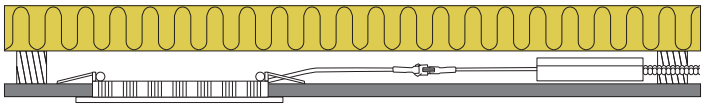

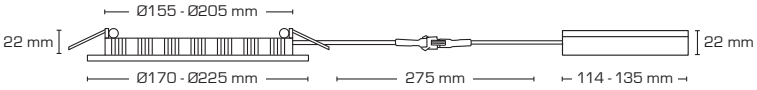

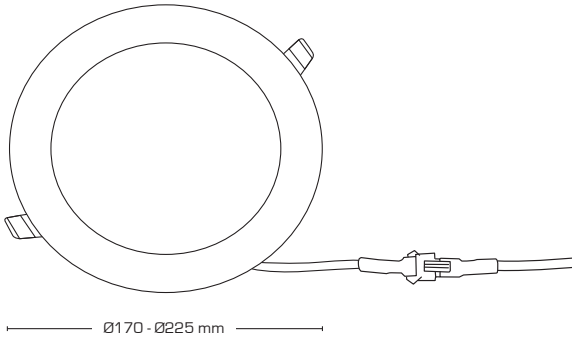

Artikel-Nr.:	EAN-Nr.:	Lumen:	Kelvin:	Wattleistung:	Außenmaße:	Farbe:	Energieklasse:
10241	5713080102414	385 lumen	3000K	6W	Ø120 mm	Mattweiß	G
10245	5713080102452	395 lumen	4000K	6W	Ø120 mm	Mattweiß	G
10242	5713080102421	920 lumen	3000K	12W	Ø170 mm	Mattweiß	G
10243	5713080102438	1280 lumen	3000K	18W	Ø225 mm	Mattweiß	G
10246	5713080102469	960 lumen	4000K	12W	Ø170 mm	Mattweiß	F
10247	5713080102476	1350 lumen	4000K	18W	Ø225 mm	Mattweiß	G

Scan Products D T ApS besitzt alle Rechte.
Druckfehler vorbehalten.